CÔNG TY CỔ PHẦN DAP SỐ 2 – VINACHEM	CỘNG HÒA XÃ HỘI CHỦ NGHĨA VIỆT NAM Độc lập – Tự do – Hạnh phúc
Số: 111 /DAP2-TCG V/v Báo giá cạnh tranh cung cấp Dây mềm	*Lào Cai, ngày 13 tháng 01 năm 2026*

THƯ MỜI CHÀO GIÁ

Kính gửi: .....

Công ty Cổ phần DAP số 2 – Vinachem đang có nhu cầu nhận Báo giá cạnh tranh cung cấp Dây mềm. Đề nghị Quý Công ty nghiên cứu, tham gia chào giá theo các nội dung công việc cụ thể như sau:

1. Vật tư, thông số kỹ thuật

STT	Tên vật tư/Hàng hóa/Quy cách kỹ thuật	ĐVT	Số lượng
1.	Dây mềm 2", dài 5m, theo bản vẽ	Dây	04
2.	Dây mềm 2", dài 10m, theo bản vẽ	Dây	04
3.	Đầu nối họng xuất, theo bản vẽ	Bộ	02
4.	Đầu nối đường thông áp, theo bản vẽ	Bộ	02

2. Nội dung và yêu cầu báo giá

2.1. Thư báo giá bao gồm những nội dung sau

- Thời gian cung cấp hàng: Nhà cung cấp báo tiến độ sớm nhất.
- Hàng mới 100%;
- Bảo hành: 06 tháng.
- Hiệu lực của thư chào giá: Trong vòng 30 ngày kể từ ngày mở thư chào giá.
- Địa điểm giao hàng: Tại kho Công ty cổ phần DAP số 2 – Vinachem.
- Thời gian thanh toán: Thanh toán 95% giá trị hợp đồng trong vòng 45 ngày kể từ ngày Bên Bán bàn giao vật tư và hồ sơ thanh toán theo hợp đồng, 5% giá trị hợp đồng còn lại được thanh toán trong vòng 10 ngày kể từ khi hết thời hạn bảo hành theo quy định; Hoặc thanh toán 100% giá trị hợp đồng trong vòng 45 ngày kể từ ngày Bên Bán bàn giao hàng hóa và hồ sơ thanh toán theo hợp đồng và bên Bán nộp bảo lãnh bảo hành trị giá 5% giá trị hợp đồng (Nội dung của Bảo lãnh bảo hành phải được sự chấp thuận của bên mua và thư bảo lãnh có hiệu lực tối thiểu bằng thời gian bảo hành).
- Hợp đồng: Theo đơn giá cố định.

2.2. Hình thức và thời gian gửi thư chào giá

- Đề nghị Quý Công ty gửi thư chào giá bằng phong bì kín có niêm phong và gửi trực tiếp hoặc qua đường chuyển phát cho Công ty chúng tôi theo địa chỉ: Tổ Chào Giá, Công ty cổ phần DAP số 2 – Vinachem, Thôn 6, xã Tằng Loỏng, tỉnh Lào Cai, bên ngoài bì thư ghi rõ: "*Báo giá cạnh tranh cung cấp Dây mềm*" theo công văn số 111..../DAP2-TCG –

nơi nhận: Tổ chào giá- Công ty CP DAP số 2 - Vinachem. Các hình thức chào giá khác qua fax, thư điện tử theo địa chỉ vanthu.dap2@gmail.com đến trước thời hạn nhận thư chào giá dưới dây vẫn được chấp nhận.

- Thời gian nhận thư chào giá chậm nhất là 14 giờ ngày 16 / 01 /2026. Các thư chào giá đến sau thời điểm trên sẽ được trả lại nguyên trạng.

2.3. Thời gian mở thư chào giá

Công ty sẽ mở thư chào giá công khai tại văn phòng Công ty cổ phần DAP số 2 – Vinachem vào hồi 14 giờ 15 phút ngày 16 / 01 /2026. Đơn vị tham gia chào giá có thể tham dự buổi mở thư chào giá theo thời gian và địa điểm nêu trên.

3. Nguyên tắc nhận và đánh giá báo giá

Thư mời chào giá này được phát hành nhằm mục đích tiếp nhận và đánh giá báo giá không phải là đề nghị giao kết hợp đồng theo quy định của pháp luật dân sự.

Công ty Cổ phần DAP số 2- Vinachem bảo lưu quyền không lựa chọn bất kỳ báo giá nào hoặc hủy/ chấm dứt việc chào giá mà không phải bồi thường hay chịu trách nhiệm phát sinh.

4. Lựa chọn Nhà cung cấp:

Chúng tôi cam kết bảo mật các thông tin trong Hồ sơ chào giá của Nhà cung cấp trước giờ mở Hồ sơ chào giá. Lựa chọn NCC đáp ứng đồng thời các tiêu chí:

- Chào đúng và đủ số lượng, tiêu chuẩn kỹ thuật đáp ứng yêu cầu.
- Đáp ứng yêu cầu báo giá (***nêu rõ theo yêu cầu tại mục 2.1***).
- Tổng giá trị gói chào thấp nhất.

Mọi thông tin liên hệ với Tổ chào giá- Công ty cổ phần DAP số 2 - Vinachem. Điện thoại: 0947.896.655 (Mr.Chung)/ 0833.919.299 (Ms.Huyền)/ 0974.236.501 (Mr.Thành)/ 0372.080.122 (Ms.Phương).

Lưu ý:

- Thư mời chào giá không phải là đề nghị giao kết hợp đồng để tránh hiểu lầm là cam kết pháp lý hoặc đề nghị giao kết hợp đồng theo quy định của Bộ luật Dân sự.

- Công ty chúng tôi Không tiếp nhận báo giá từ các Nhà cung cấp có lịch sử vi phạm nghĩa vụ bảo hành hoặc các đơn vị nằm trong danh sách hạn chế của Công ty.

Rất mong sự quan tâm hợp tác của Qúy Công ty./.

Nơi nhận:
- Như trên;
- Tổ thẩm định giá;
- Lưu: VT, TCG.

TỔNG GIÁM ĐỐC

CÔNG TY CỔ PHẦN DAP SỐ 2 VINACHEM

Vũ Việt Tiến

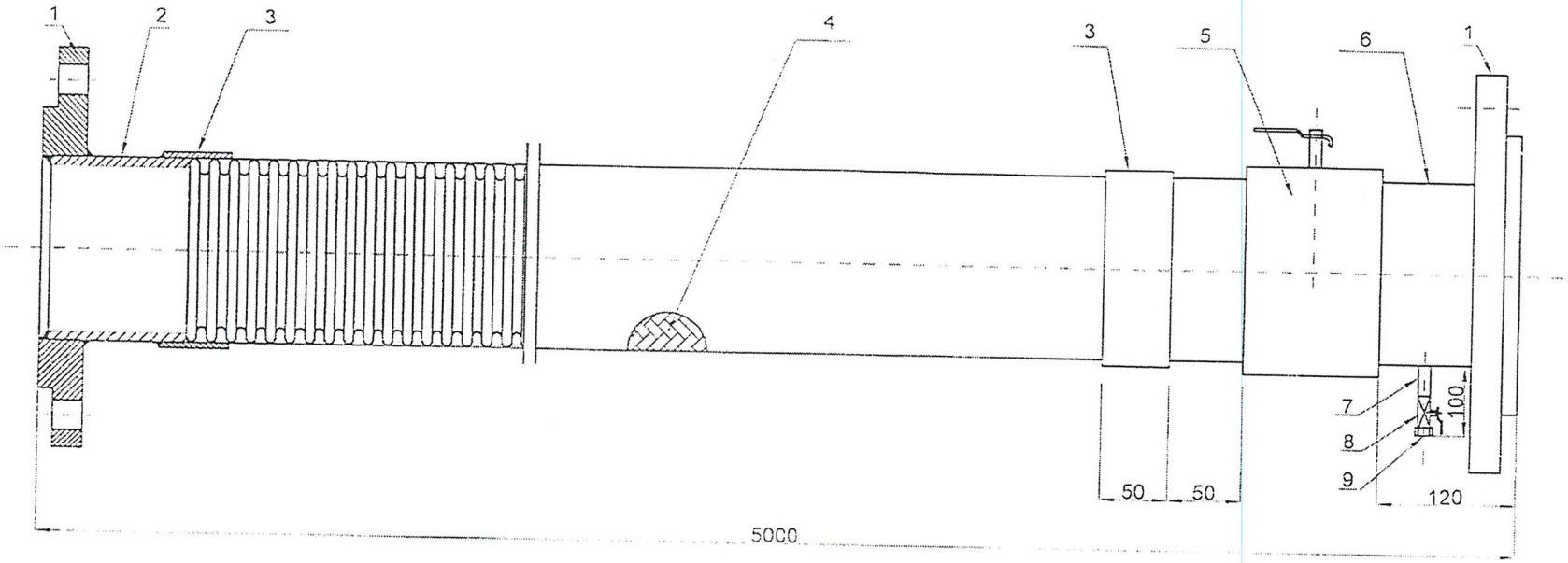

YÊU CẦU KỸ THUẬT:

- Dây dùng cho môi chất NH3, dây chịu được áp từ 20 Bar trở lên, chịu được nhiệt độ từ -50 độ đến 160 độ C.
- Vật liệu SUS304.
- Mối hàn phải bảo đảm theo quy trình lót tig (Mig) rồi phủ điện.
- Hàng phải được thử áp và làm sạch cặn bẩn bên trong trước khi xuất xưởng.

STT	Tiêu chuẩn	Tên chi tiết	Vật liệu	Số lượng	Ghi chú
9		Đầu bịt (Cao 1/2")	SUS 304	1	
8		Van bi 1/2 "	SUS 304	1	
7		Đoạn ren connection 1/2"	SUS 304	1	
6		StubEnd 2" SCH40	SUS 304	1	
5		Van bi 2"	SUS 304	1	
4		Dây mềm	SUS 304	1	
3		Ống	SUS 304	2	
2		Ống nối 2" - SCH40	SUS 304	1	
1		Bích 2"-BS 4504, PN16	SUS 304	2	

Sd	Sl	St1	Ký	Ngày
Người vẽ		Ng. Hoàng Sơn		
Kiểm tra		L. Văn Tuyển		
KTCĐ		Ng. V. Hải		
Duyệt:		Ng. Q. Hưng		

DÂY MỀM NHẬP XUẤT NH3

DÂY NỐI MỀM 2"; L=5000mm

DAP2-25-DML1

SL	KL	TL

Vật liệu SUS 304 DN50

XƯỞNG DAP-CTY DAP2

Bùi Văn Rạo

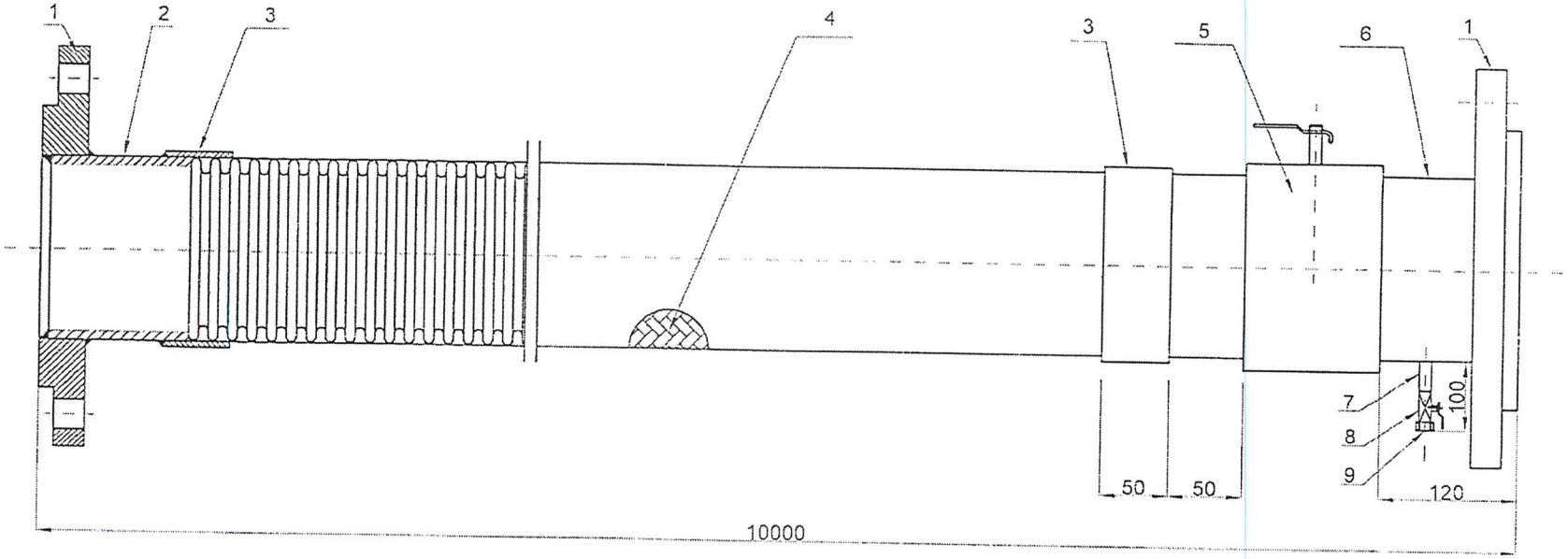

YÊU CẦU KỸ THUẬT:

- Dây dùng cho môi chất NH3, dây chịu được áp từ 20 Bar trở lên, chịu được nhiệt độ từ -50 độ đến 160 độ C.
- Vật liệu SUS304.
- Mối hàn phải bảo đảm theo quy trình lót tig (Mig) rồi phủ điện.
- Hàng phải được thử áp và làm sạch cặn bẩn bên trong trước khi xuất xưởng.

STT	Tiêu chuẩn	Tên chi tiết	Vật liệu	Số lượng	Ghi chú
9		Đầu bịt (Cap 1/2")	SUS 304	1	
8		Van bi 1/2 "	SUS 304	1	
7		Đoạn ren connection 1/2"	SUS 304	1	
6		StubEnd 2" SCH40	SUS 304	1	
5		Van bi 2"	SUS 304	1	
4		Dây mềm	SUS 304	1	
3		Ống	SUS 304	2	
2		Ống nối 2" - SCH40	SUS 304	1	
1		Bích 2"-BS 4504, PN16	SUS 304	2	

Sd	Sl	St1	Ký	Ngày
Người vẽ		Ng. Hoàng Sơn		
Kiểm tra		L. Văn Tuyến		
KTCĐ		Ng. V. Hải		
Duyệt		Ng. Q. Hưng		

DÂY MỀM NHẬP XUẤT NH3

DÂY NỐI MỀM 2"; L=10000mm

DAP2-25-DML1

SL	KL	TL

Vật liệu SUS 304 DN50

XƯỞNG DAP-CTY DAP2

Bùi Văn Đạo

ĐẦU NỐI HỌNG XUẤT NH3

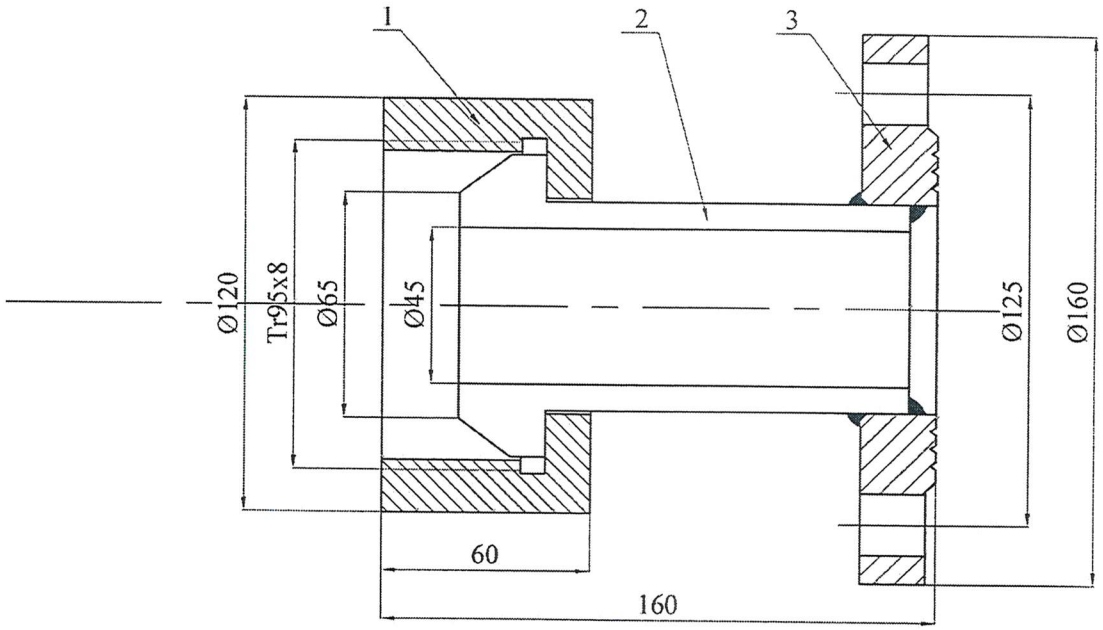

1- Zắc co.
2- Đầu nối.
3- Bích bằng Dg50.

YÊU CẦU KỸ THUẬT

- Ren thang T95x8 theo TCVN;
- Làm cùn cạnh sắc.

Sd	Sl	Stl	Ký	Ngày
Vẽ		Bùi Văn Tạo		
Soát		Đ. V. Huấn		
P.CĐ		Ng. V. Hải		
P.Kth		Đ. Đ. Tuyến		

ĐẦU NỐI HỌNG XUẤT NH3			
BẢN VẼ LẮP ĐẦU NỐI HỌNG XUẤT NH3	DAP2-DNHX.NH3		
	SL	KL	TL
			1 : 1
VẬT LIỆU: SUS304	Tờ số: 1	Số tờ: 1/2	
	CÔNG TY CỔ PHẦN DAP SỐ 2 - VINACHEM XƯỞNG DAP		

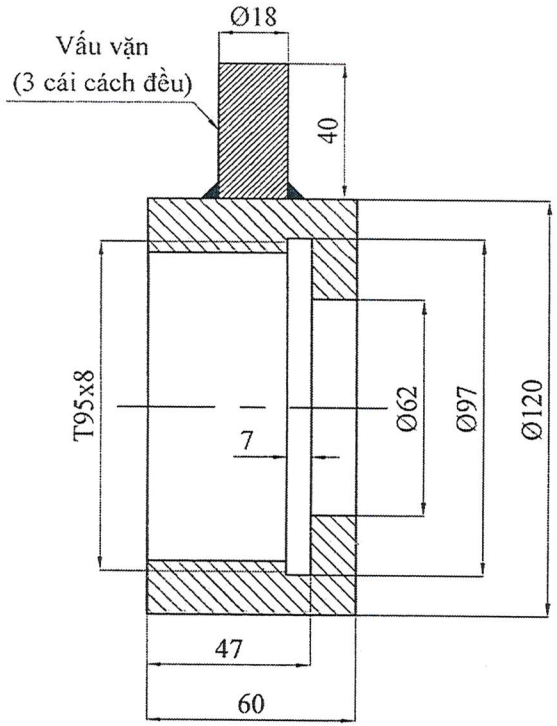

Chi Tiết 1- Zắc co

YÊU CẦU KỸ THUẬT
- Ren thang T95x8 theo TCVN;
- Làm cùn cạnh sắc.

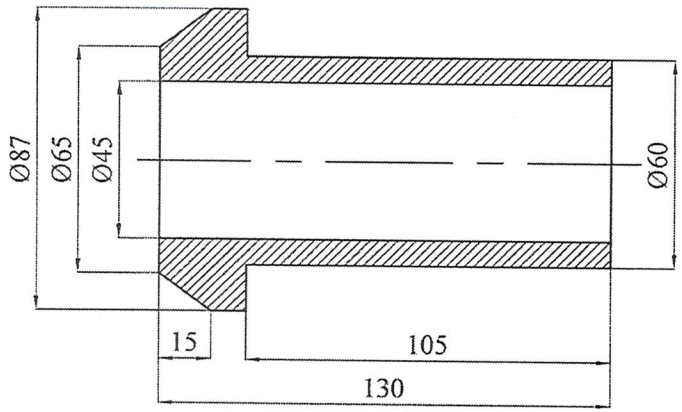

Chi Tiết 2- Đầu nối

YÊU CẦU KỸ THUẬT
- Làm cùn cạnh sắc.

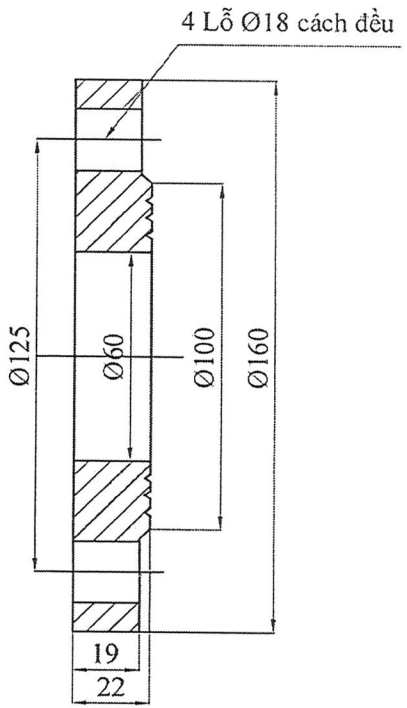

Chi Tiết 3- Đầu bích Dg50

YÊU CẦU KỸ THUẬT
- Làm cùn cạnh sắc.

Sd	Sl	Stl	Ký	Ngày
Vẽ		Bùi Văn Tạo		
Soát		Đ. V. Huấn		
P.CĐ		Ng. V. Hải		
P.Kth		Đ. Đ. Tuyến		

ĐẦU NỐI HỌNG XUẤT NH3

BẢN VẼ CHI TIẾT 1, 2, 3

22-P002AB.01

SL	KL	TL
		1 : 1

Tờ số: 1 | Số tờ: 2/2

VẬT LIỆU: SUS304

CÔNG TY CỔ PHẦN
DAP SỐ 2 - VINACHEM
XƯỞNG DAP

ĐẦU NỐI THÔNG ÁP

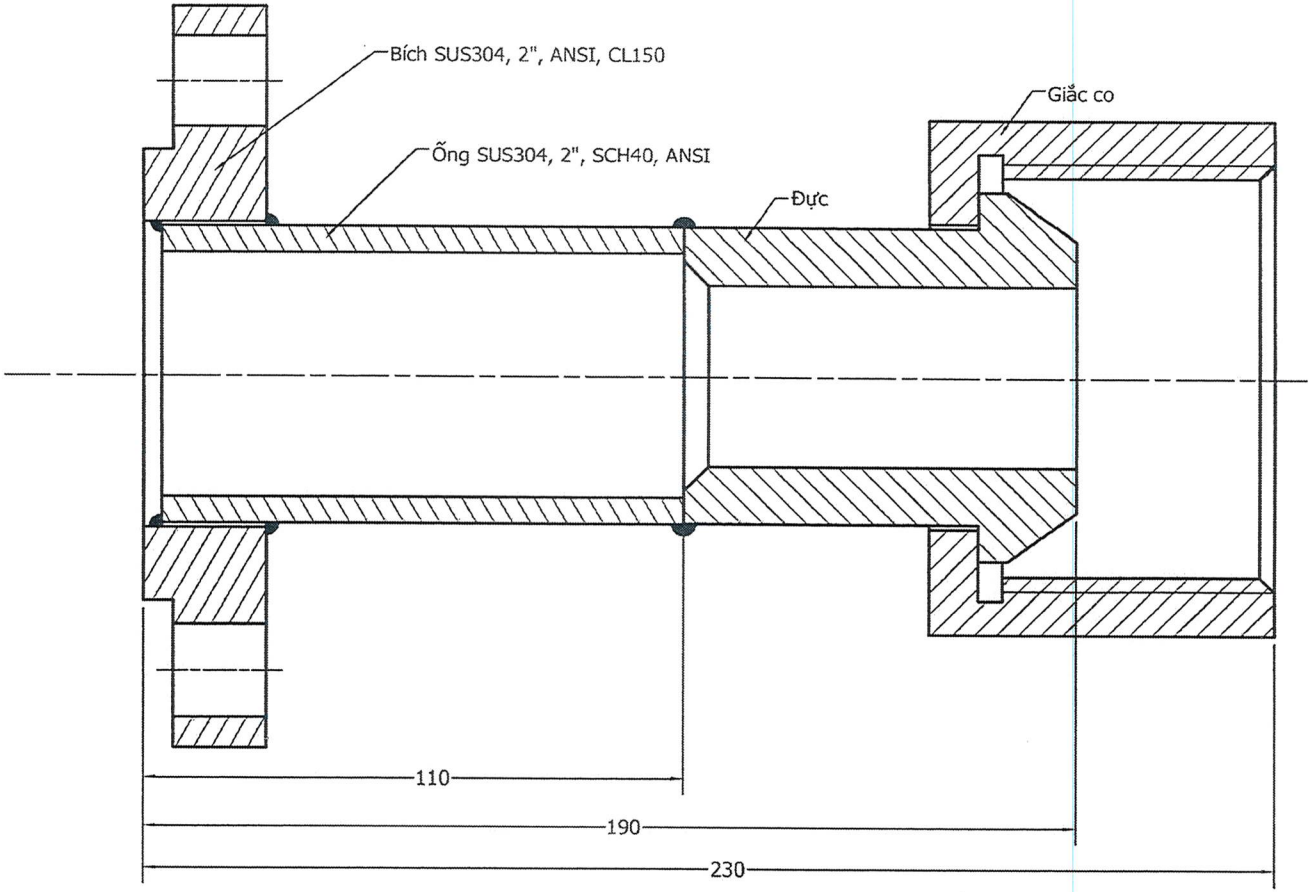

SECTION B-B
SCALE 1

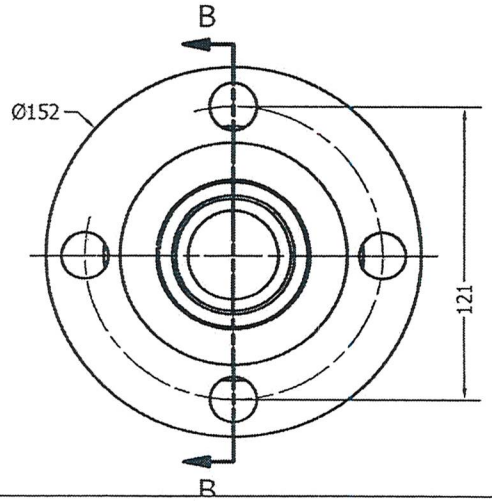

Yêu cầu kỹ thuật:
- Làm cùn các cạnh sắc.

Sd	Sl	Stl	Chữ ký	Ngày	ĐẦU NỐI THÔNG ÁP		
Vẽ		Bùi Văn Tạo			Tổng hợp	Tổng hợp	
Xưởng		Đinh Q. Minh				Số lượng / Tỷ lệ / Số tờ	
P.CĐ		Ng. V. Hải				1 / 1/2 / 1/3	
P.Kth		Đỗ. Đ. Tuyến			Vật Liệu : SUS304	CÔNG TY CỔ PHẦN DAP SỐ 2 - VINACHEM XƯỞNG DAP	

ĐẦU NỐI THÔNG ÁP

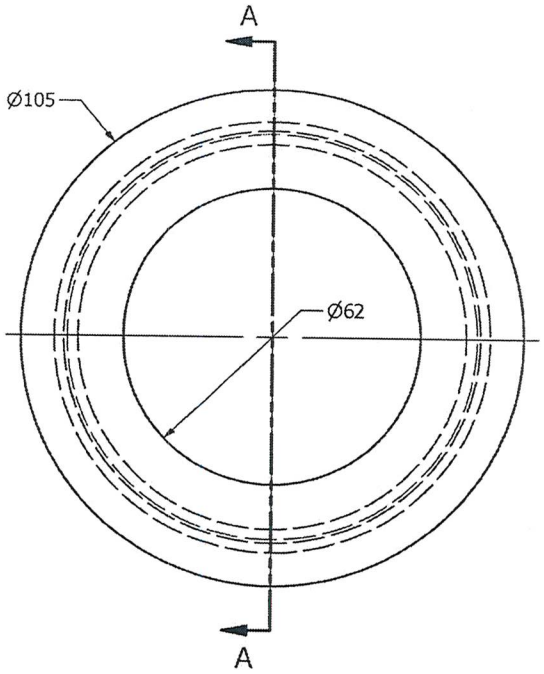

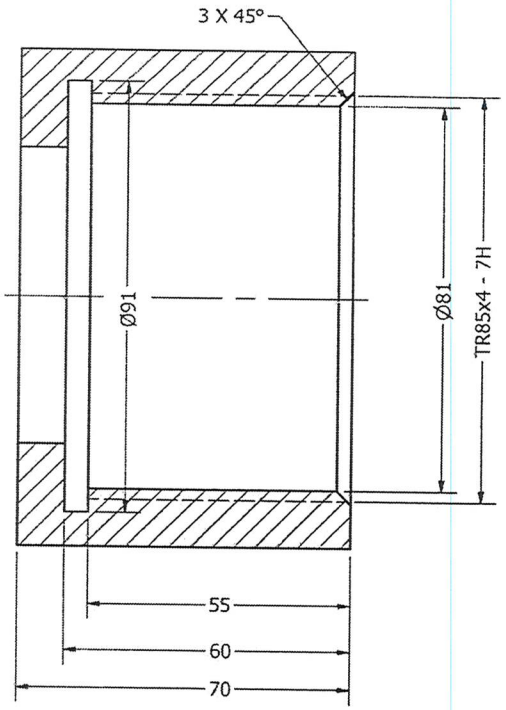

SECTION A-A
SCALE 1 : 1

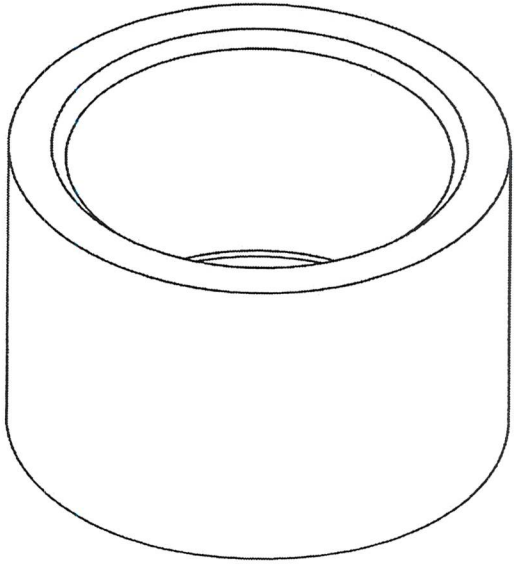

Yêu cầu kỹ thuật:
- Làm cùn các cạnh sắc.

Sd	Sl	Stl	Chữ ký	Ngày	ĐẦU NỐI THÔNG ÁP		
Vẽ		Trương D. Biên			Giắc co	Ngâm thổi téc xe	
Xưởng		Đinh Q. Minh				Số lượng	Tỷ lệ	Số tờ
P.CĐ		Ng. V. Hải				1	1 : 1	2/3
P.Kth		Đỗ. Đ. Tuyến			Vật Liệu : SUS304	CÔNG TY CỔ PHẦN DAP SỐ 2 - VINACHEM XƯỞNG DAP	

ĐẦU NỐI THÔNG ÁP

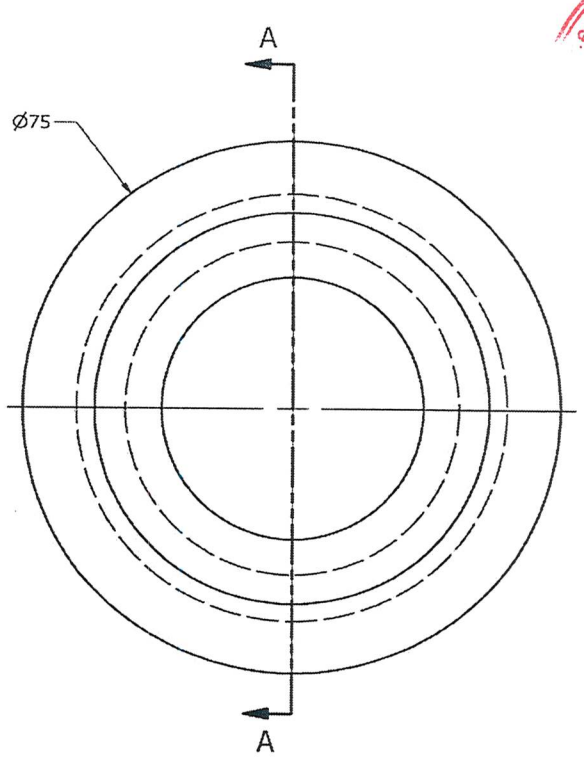

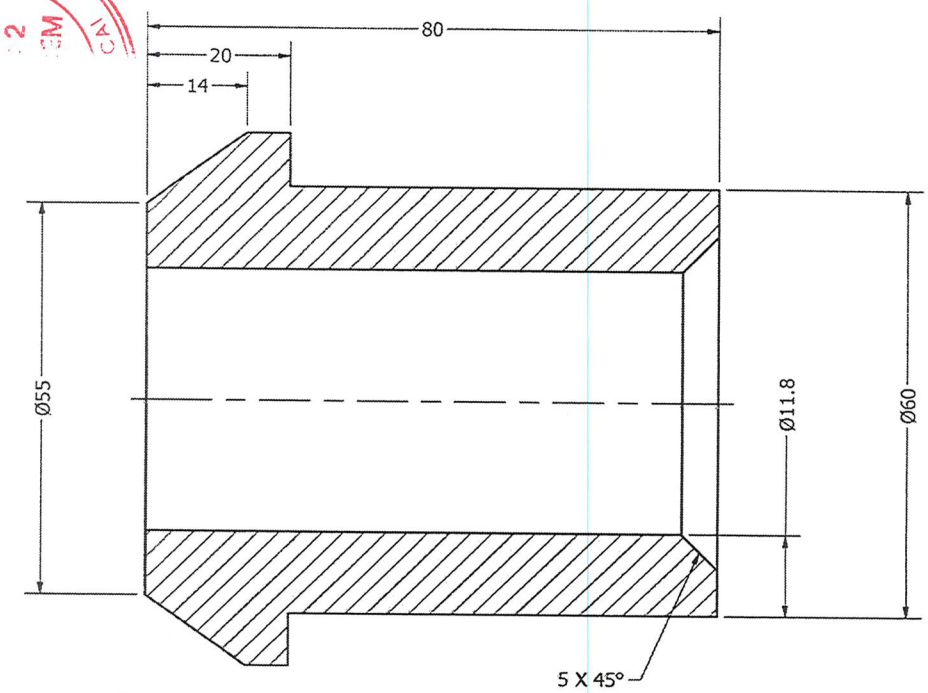

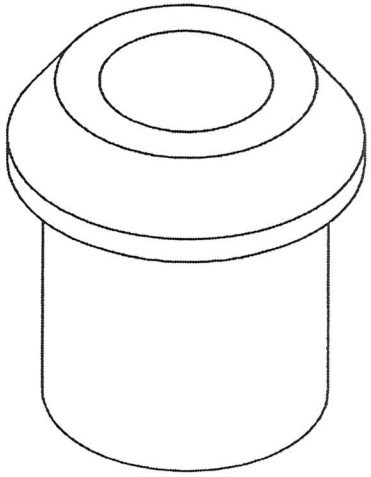

SECTION A-A
SCALE 3/2

Yêu cầu kỹ thuật:
- Làm cùn các cạnh sắc.

Sd	Sl	Stl	Chữ ký	Ngày	Trạm nhập NH3		
Vẽ		Trương D. Biên			Đực	Ngàm thổi téc xe	
Xưởng		Đinh Q. Minh				Số lượng	Tỷ lệ	Số tờ
P.CĐ		Ng. V. Hải				1	3/2	3/4
P.Kth		Đỗ. Đ. Tuyến			Vật Liệu : SUS304	CÔNG TY CỔ PHẦN DAP SỐ 2 - VINACHEM XƯỞNG DAP	