CÔNG TY CỔ PHẦN DAP SỐ 2 – VINACHEM Số: 1750 /DAP2-TCG V/v Báo giá cạnh tranh cung cấp Van đầu hút quạt 20C401	CỘNG HÒA XÃ HỘI CHỦ NGHĨA VIỆT NAM **Độc lập – Tự do – Hạnh phúc** *Lào Cai, ngày 22 tháng 9 năm 2025*

THƯ MỜI CHÀO GIÁ

Kính gửi: .....

Công ty Cổ phần DAP số 2 – Vinachem đang có nhu cầu nhận Báo giá cạnh tranh cung cấp Van đầu hút quạt 20C401. Đề nghị Quý Công ty nghiên cứu, tham gia chào giá theo các nội dung công việc cụ thể như sau:

1. Vật tư, thông số kỹ thuật

Stt	Tên vật tư/Hàng hóa	Quy cách kỹ thuật	ĐVT	Số lượng
01	Van đầu hút quạt 20C401	Van điều tiết gió (chi tiết, thông số lắp đặt theo bản vẽ đính kèm)	Cái	01

2. Nội dung và yêu cầu báo giá

2.1. Thư báo giá bao gồm những nội dung sau

- Thời gian cung cấp hàng: Nhà cung cấp báo tiến độ sớm nhất.
- Hàng mới 100%, cung cấp giấy tờ chứng minh nguồn gốc xuất xứ, chất lượng hàng hóa.
- Bảo hành: 12 tháng
- Hiệu lực của thư chào giá: Trong vòng 30 ngày kể từ ngày mở thư chào giá.
- Địa điểm giao hàng: Tại kho Công ty cổ phần DAP số 2 – Vinachem.
- Thời gian thanh toán: Thanh toán 95% giá trị hợp đồng trong vòng 45 ngày kể từ ngày Bên B bàn giao vật tư và hồ sơ thanh toán theo hợp đồng, 5% giá trị hợp đồng còn lại được thanh toán trong vòng 10 ngày kể từ khi hết thời hạn bảo hành theo quy định; Hoặc thanh toán 100% giá trị hợp đồng trong vòng 45 ngày kể từ ngày kể từ ngày Bên B bàn giao hồ sơ thanh toán theo hợp đồng và bên B nộp bảo lãnh bảo hành trị giá 5% giá trị hợp đồng (Nội dung của Bảo lãnh bảo hành phải được sự chấp thuận của bên mua và thư bảo lãnh có hiệu lực tối thiểu bằng thời gian bảo hành kể từ ngày phát hành).
- Hợp đồng: Theo đơn giá cố định.
- Phương thức lựa chọn đơn vị cung cấp: Lựa chọn nhà cung cấp chào đủ danh mục hàng hoá trên có tổng giá trị thấp nhất và đáp ứng đầy đủ các tiêu chí trên.

2.2. Hình thức và thời gian gửi thư chào giá

- Đề nghị Quý Công ty gửi thư chào giá bằng phong bì kín có niêm phong và gửi trực tiếp hoặc qua đường chuyển phát cho Công ty chúng tôi theo địa chỉ: Tổ Chào Giá,

Công ty cổ phần DAP số 2 – Vinachem, Thôn 6, xã Tằng Loỏng, tỉnh Lào Cai, bên ngoài bì thư ghi rõ: "*Báo giá cạnh tranh cung cấp Van đầu hút quạt 20C401*" theo công văn số 1750../DAP2-TCG – nơi nhận: Tổ chào giá- Công ty CP DAP số 2 - Vinachem. Các hình thức chào giá khác qua fax, thư điện tử theo địa chỉ vanthu.dap2@gmail.com đến trước thời hạn nhận thư chào giá dưới dây vẫn được chấp nhận.

- Thời gian nhận thư chào giá chậm nhất là 15 giờ ngày 26 / 9 /2025. Các thư chào giá đến sau thời điểm trên sẽ được trả lại nguyên trạng.

2.3. Thời gian mở thư chào giá

Công ty sẽ mở thư chào giá công khai tại văn phòng Công ty cổ phần DAP số 2 – Vinachem vào hồi 15 giờ 15 phút ngày 26 / 9 /2025. Đơn vị tham gia chào giá có thể tham dự buổi mở thư chào giá theo thời gian và địa điểm nêu trên.

3. Lựa chọn Nhà cung cấp:

Chúng tôi cam kết bảo mật các thông tin trong Hồ sơ chào giá của Nhà cung cấp trước giờ mở Hồ sơ chào giá. Lựa chọn NCC theo tiêu chí:

- Chào đúng và đủ số lượng, tiêu chuẩn kỹ thuật đáp ứng yêu cầu.
- Đáp ứng yêu cầu báo giá.
- Tổng giá trị gói chào thấp nhất.

Mọi thông tin liên hệ với Tổ chào giá- Công ty cổ phần DAP số 2 - Vinachem. Điện thoại: 0392566150(Ms Ngoãn)/0833919299(Ms Huyền)/0974236501(Mr Thành)

Rất mong sự quan tâm hợp tác của Qúy Công ty./.

Nơi nhận:
- Như trên;
- Tổ thẩm định giá;
- Lưu: VT, TCG.

TỔNG GIÁM ĐỐC

CÔNG TY CỔ PHẦN DAP SỐ 2 VINACHEM

Vũ Việt Tiến

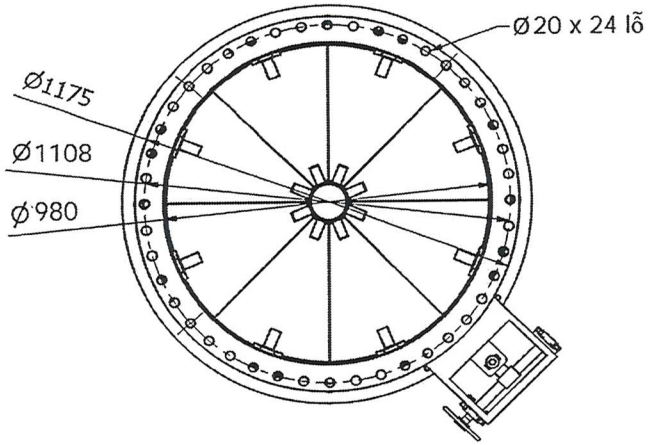

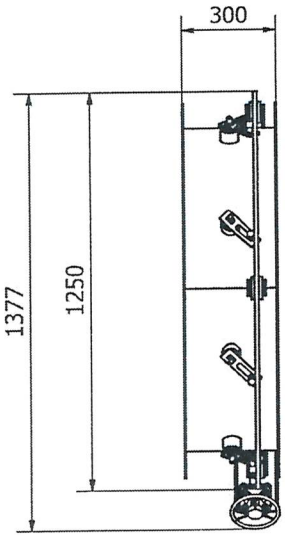

PARTS LIST			
ITEM	QTY	PART NUMBER	MATERIAL
1	2	Bích van	Inox 304
2	1	Vành dẫn hướng	Inox 304
3	8	Tay biên	Inox 304
4	5	Bánh đỡ	Inox 304
5	1	Vỏ van ngoài	Inox 304
6	8	Lá van	Inox 304
7	1	Vỏ van trong	Inox 304
8	1	Tay quay	Inox 304
9	2	Gối bi (UCF 205)	-
10	1	Trục vít	Inox 304

THÔNG SỐ QUẠT:
- Lưu lượng: 55708 m3/h
- Áp suất: 10870 Pa

THÔNG SỐ ĐỘNG CƠ QUẠT:
- Công suất: 280 kw
- Tốc độ: 1488 rpm

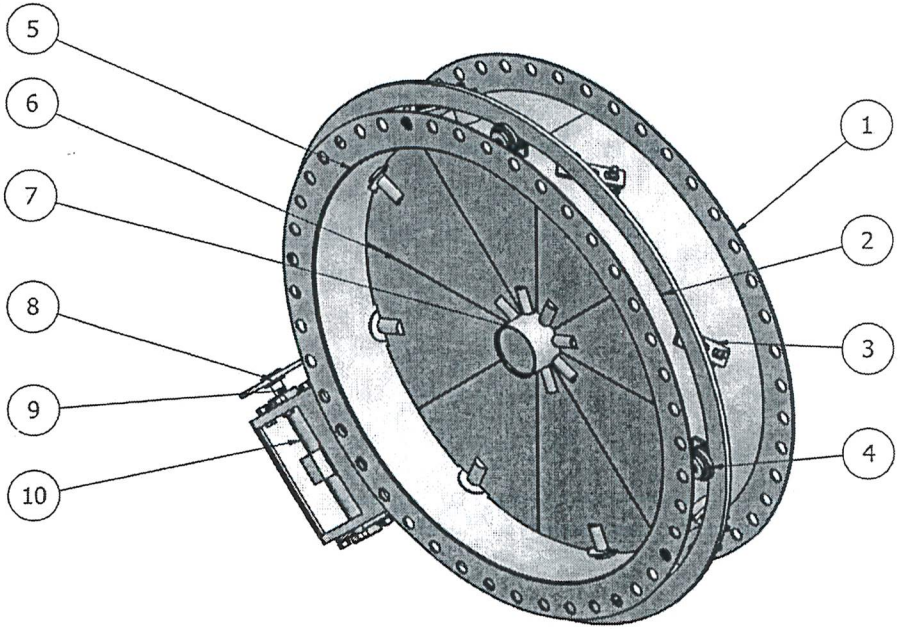

S.d	S.lg	S.t.l	Ký	Van đầu hút quạt 20C401			
Vẽ		Ch. V. Thượng		Van 20C401	20C401-V		
K. tra		Ng. D. Hùng			S.lg	K. lượng	Tỉ lệ
T.P CĐ		Ng. Văn Hải					