CÔNG TY CỔ PHẦN DAP SỐ 2 – VINACHEM	CỘNG HÒA XÃ HỘI CHỦ NGHĨA VIỆT NAM Độc lập – Tự do – Hạnh phúc
Số: 977 /DAP2-TCG V/v Báo giá cạnh tranh cung cấp Vật tư gia công chế tạo	*Lào Cai, ngày 18 tháng 5 năm 2026*

THƯ MỜI CHÀO GIÁ

Kính gửi: .....

Công ty Cổ phần DAP số 2 – Vinachem đang có nhu cầu nhận Báo giá cạnh tranh cung cấp Vật tư gia công chế tạo nội dung và yêu cầu báo giá cụ thể như sau:

1. Vật tư, quy cách kỹ thuật

STT	Tên vật tư/Hàng hóa	Quy cách kỹ thuật	ĐVT	SL
1.	Ống lót 21P304	Theo bản vẽ	Cái	04
2.	Đầu vòi phun 21E202	Theo bản vẽ	Cái	02
3.	Ống lót bơm 21P402	Theo bản vẽ	Cái	02
4.	Neo thép chịu nhiệt	Y120, SUS310, theo bản vẽ	Cái	50
5.	Chi tiết tôn ốp 23Z101	Theo bản vẽ	Kg	200
6.	Chi tiết tôn đuôi lò 23Z101	Theo bản vẽ	Kg	320
7.	Ống lót cửa ra tháp trung gian 20T402	SS316L (gia công theo bản vẽ đính kèm)	Cái	01
8.	Bầu bơm 21P304	Theo bản vẽ	Cái	1
9.	Cánh bơm 21P304	Theo bản vẽ	Cái	1
10.	Mặt Gương bơm 21P304	Theo bản vẽ	Cái	1
11.	Bộ bánh răng HGT14T201	Sao chép theo mẫu	Cái	1

2. Nội dung và yêu cầu báo giá

2.1. Thư báo giá bao gồm những nội dung sau

- Thời gian cung cấp hàng: Giao hàng trước ngày 25/6/2026

- Hàng mới 100%; Cung cấp giấy tờ chứng minh nguồn gốc xuất xứ, chất lượng vật tư,; Cung cấp giấy kiểm định mẫu vật liệu chế tạo do đơn vị giám định độc lập phát hành đối với các mục vật tư chế tạo từ vật liệu 310, 316, 316L

- Bảo hành:

+ 06 tháng đối với vật tư theo thứ tự số 2,4,5,6 tại mục 1 nêu trên.

+ 12 tháng đối với vật tư theo thứ tự số 1,3,7,8,9,10,11 tại mục 1 nêu trên.

- Hiệu lực của thư chào giá: Trong vòng 30 ngày kể từ ngày mở thư chào giá.

- Địa điểm giao/nhận hàng: Tại kho Công ty cổ phần DAP số 2 – Vinachem.

- Thời gian thanh toán: Thanh toán 95% giá trị hợp đồng trong vòng 45 ngày kể từ ngày Bên Bán bàn giao đầy đủ vật tư và hồ sơ thanh toán hợp lệ, 5% giá trị hợp đồng còn lại được thanh toán trong vòng 10 ngày kể từ khi hết thời hạn bảo hành 12 tháng; Hoặc thanh toán 100% giá trị hợp đồng trong vòng 45 ngày kể từ ngày Bên Bán bàn giao đầy đủ vật tư và hồ sơ thanh toán hợp lệ và bên Bán nộp bảo lãnh bảo hành trị giá 5% giá trị hợp đồng (Nội dung của Bảo lãnh bảo hành phải được sự chấp thuận của bên mua và thư bảo lãnh có hiệu lực tối thiểu bằng thời gian bảo hành).

- Hợp đồng: Theo đơn giá cố định.

2.2. Hình thức và thời gian gửi thư chào giá

- Đề nghị Quý Công ty gửi thư chào giá bằng phong bì kín có niêm phong và gửi trực tiếp hoặc qua đường chuyển phát cho Công ty chúng tôi theo địa chỉ: Tổ Chào Giá, Công ty cổ phần DAP số 2 – Vinachem – Thôn 6, xã Tằng Loỏng, tỉnh Lào Cai, bên ngoài bì thư ghi rõ: "*Báo giá cạnh tranh cung cấp Vật tư gia công chế tạo*" theo công văn số ...917.../DAP2-TCG – nơi nhận: Tổ chào giá- Công ty cổ phần DAP số 2 - Vinachem. Các hình thức chào giá khác qua fax, thư điện tử theo địa chỉ vanthu.dap2@gmail.com đến trước thời hạn nhận thư chào giá dưới dây vẫn được chấp nhận.

- Thời gian nhận thư chào giá chậm nhất là 14 giờ 00' ngày 20 / 5 /2026. Các thư chào giá đến sau thời điểm trên sẽ được trả lại nguyên trạng.

2.3. Thời gian mở thư chào giá

Công ty sẽ mở thư chào giá công khai tại văn phòng Công ty cổ phần DAP số 2 – Vinachem vào hồi 14 giờ 15 phút ngày 20 / 5 /2026. Đơn vị tham gia chào giá có thể tham dự buổi mở thư chào giá theo thời gian và địa điểm nêu trên.

3. Nguyên tắc nhận và đánh giá báo giá

Thư mời chào giá này được phát hành nhằm mục đích tiếp nhận và đánh giá báo giá không phải là đề nghị giao kết hợp đồng theo quy định của pháp luật dân sự.

Công ty Cổ phần DAP số 2- Vinachem bảo lưu quyền không lựa chọn bất kỳ báo giá nào hoặc hủy/ chấm dứt việc chào giá mà không phải bồi thường hay chịu trách nhiệm phát sinh.

4. Lựa chọn Nhà cung cấp:

Chúng tôi cam kết bảo mật các thông tin trong Hồ sơ chào giá của Nhà cung cấp trước giờ mở Hồ sơ chào giá. Lựa chọn NCC đáp ứng đồng thời các tiêu chí:

- Chào đúng và đủ số lượng, tiêu chuẩn kỹ thuật đáp ứng yêu cầu.
- Đáp ứng yêu cầu báo giá (***nêu rõ theo yêu cầu tại mục 2.1***).
- Tổng giá trị gói chào thấp nhất.

Mọi thông tin liên hệ với Tổ chào giá- Công ty cổ phần DAP số 2 - Vinachem. Điện thoại: 0947.896.655 (Mr.Chung)/ 0833.919.299 (Ms.Huyền)/ 0388.568.999 (Mr.Thành)/ 0372.080.122 (Ms.Phương).

Lưu ý:

- Thư mời chào giá không phải là đề nghị giao kết hợp đồng để tránh hiểu lầm là cam kết pháp lý hoặc đề nghị giao kết hợp đồng theo quy định của Bộ luật Dân sự.

- Công ty chúng tôi Không tiếp nhận báo giá từ các Nhà cung cấp có lịch sử vi phạm nghĩa vụ bảo hành hoặc các đơn vị nằm trong danh sách hạn chế của Công ty.

Rất mong sự quan tâm hợp tác của Quý Công ty./.

Nơi nhận:

- Như trên;
- Tổ thẩm định giá;
- Lưu: VT, KT.

KT. TỔNG GIÁM ĐỐC
PHÓ TỔNG GIÁM ĐỐC

M.S.D.N: 5300265969-C.T.C.P
CÔNG TY CỔ PHẦN DAP SỐ 2 VINACHEM
TỈNH LÀO CAI

Nguyễn Văn Tú

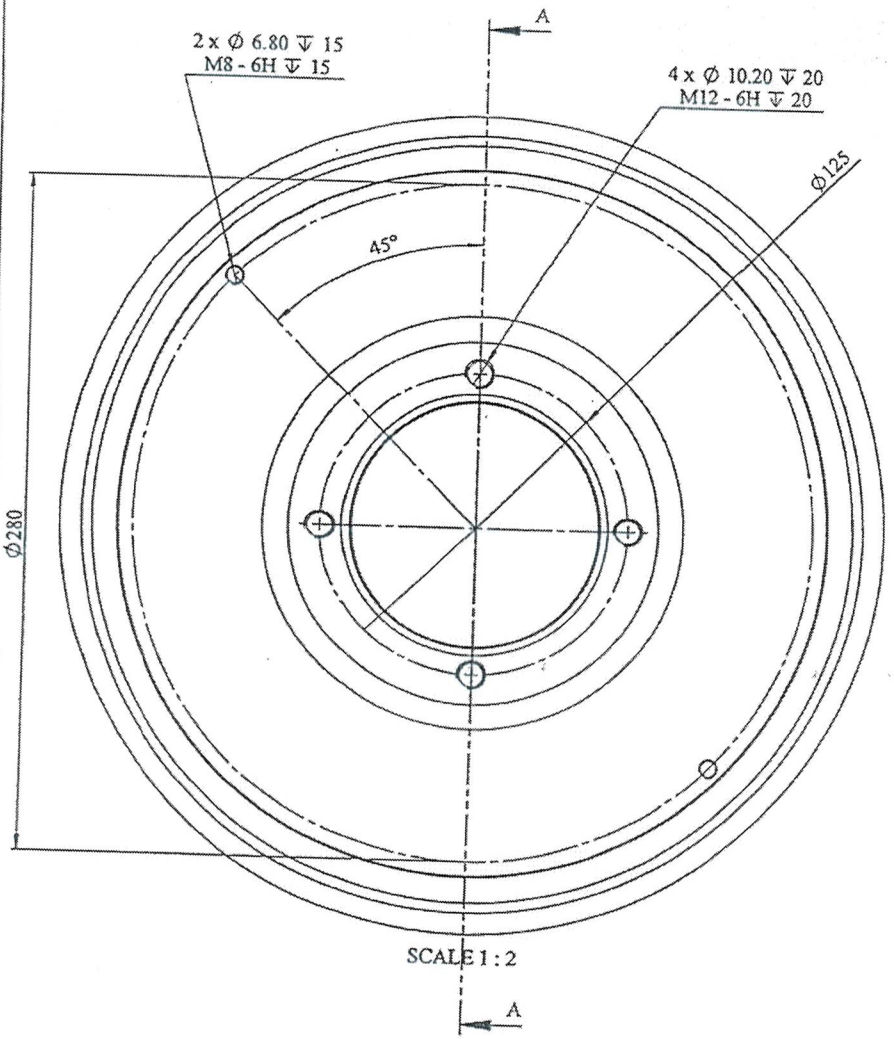

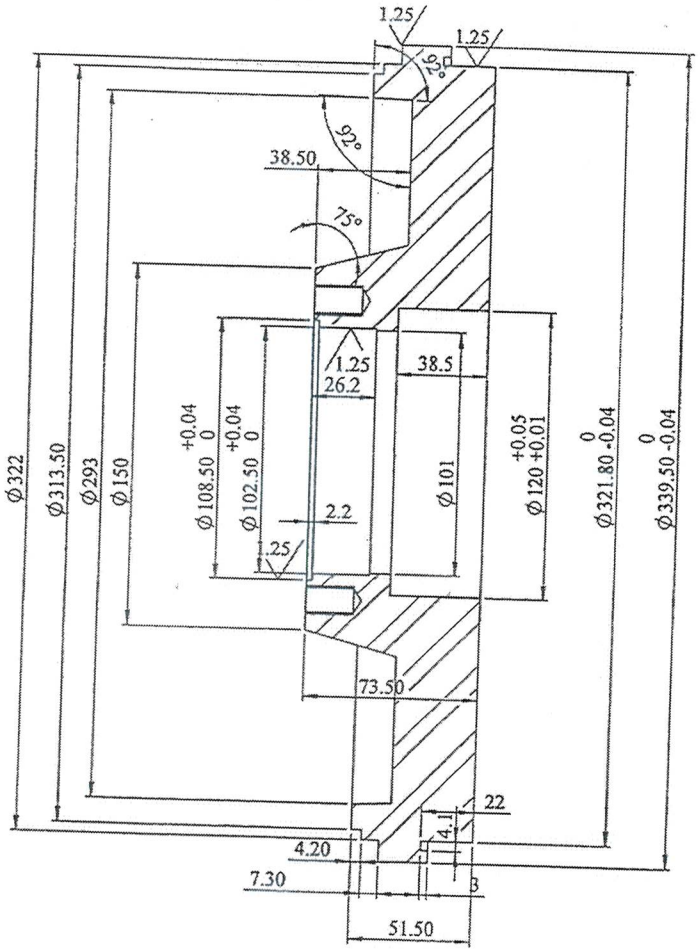

SECTION A-A
SCALE 1 : 2

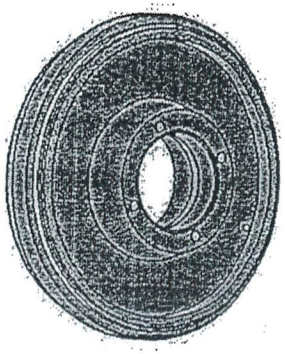

Sd	Sl	Stl	Ký	Ngày	BƠM NƯỚC RỬA 21P304			
Vẽ		Ng.Q.Hưởng			MẶT GƯƠNG BƠM	21P304.MG		
X.PA		Ng.V.Hoàng				Số lượng	K.lượng	Tỉ lệ
P.CĐ		Ng.V.Hải				01		1:
P.KTh		Đ.Đ.Tuyến			Vật Liệu: 316L	DAP LAO CAI	CÔNG TY CP DAP SỐ 2-VINACHEM XƯỞNG PA	

8

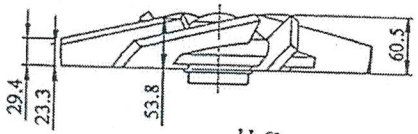

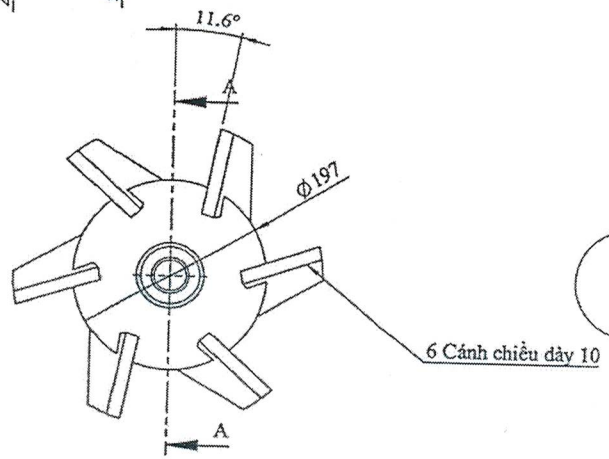

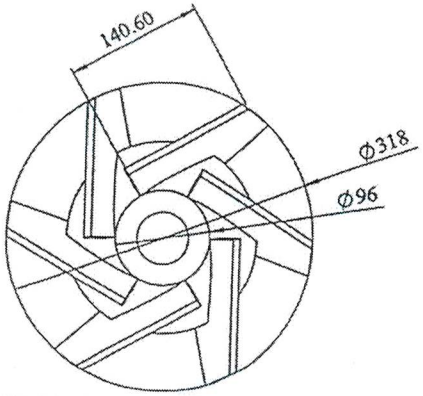

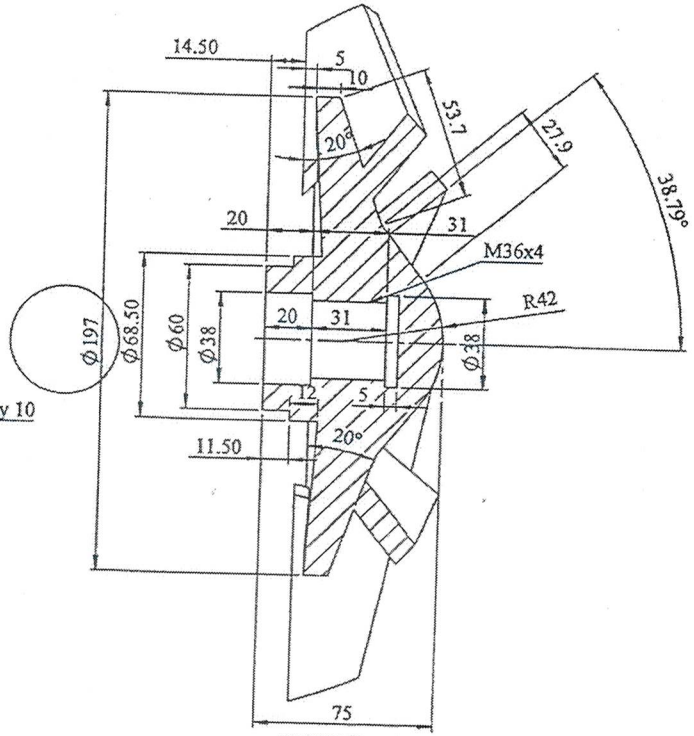

SECTION A-A
SCALE 1 : 2

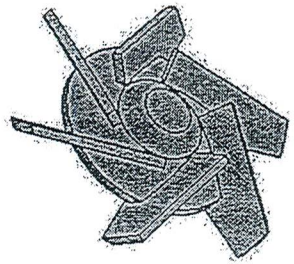

Sd	Sl	Stl	Ký	Ngày	BƠM DỊCH RỬA 21P304			
Vẽ		Ng.Q.Hường			CÁNH BƠM	21P304		
X.PA		Ng.V.Hoàng				Số lượng	K.lượng	Tỉ lệ
P.CĐ		Ng.V.Hải				01		1:
P.KTh		Đ.Đ.Tuyến			Vật Liệu: 316 L	DAP LÂM ĐỒNG	CÔNG TY CP DAP SỐ 2-VINACHEM XƯỞNG PA	

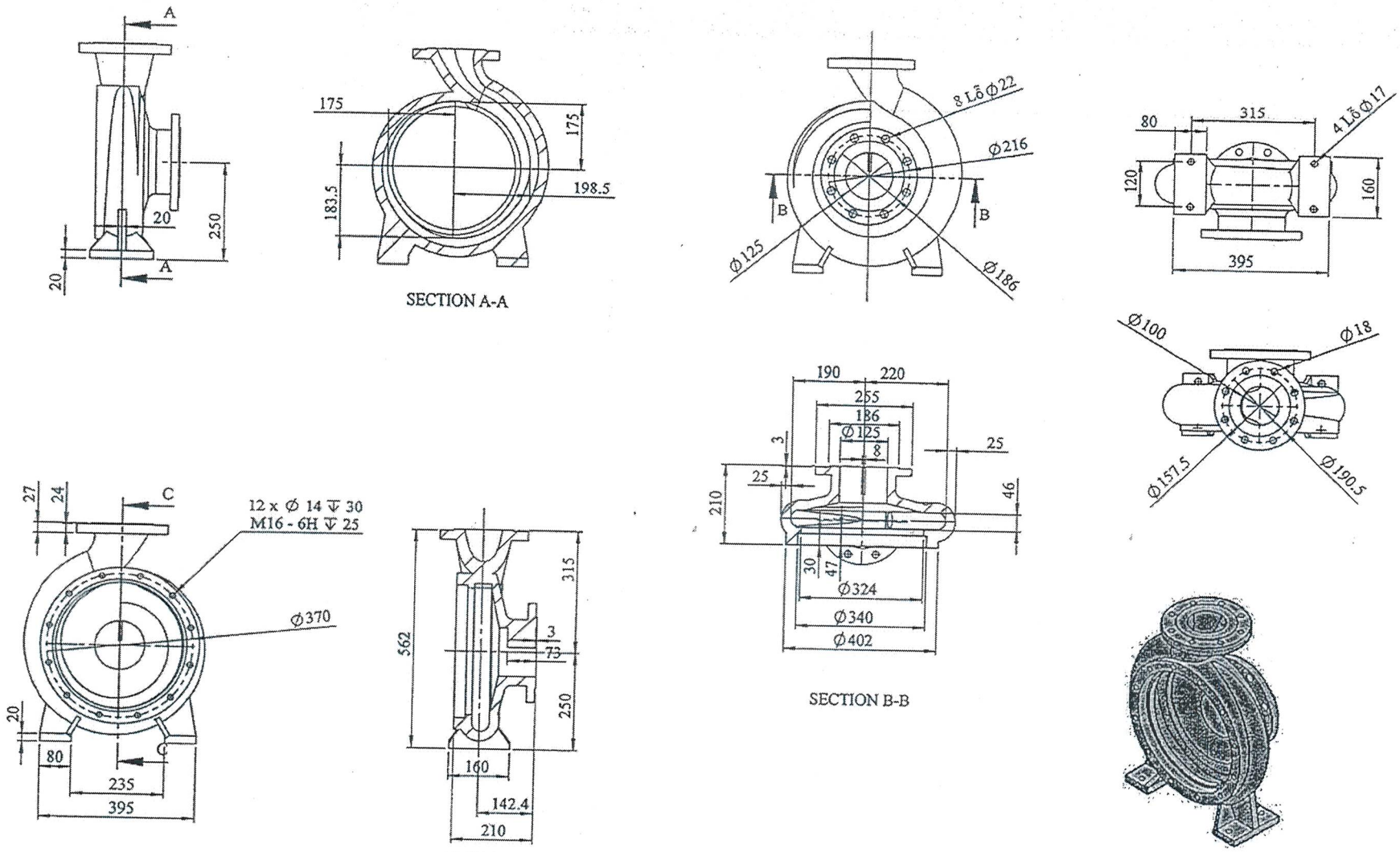

Sd	Sl	Stl	Ký	Ngày	BƠM DỊCH RỬA 21P304			
Vẽ		Ng.Q.Hưởng			BẦU BƠM	21P304.BB		
X.PA		Ng.V.Hoàng				Số lượng	K.lượng	Tỉ lệ
P.CĐ		Ng.V.Hải				01		1:
P.KTh		Đ.Đ.Tuyến			Vật Liệu: 316L	DAP LAO CAI	CÔNG TY CP DAP SỐ 2-VINACHEM XƯỞNG PA	

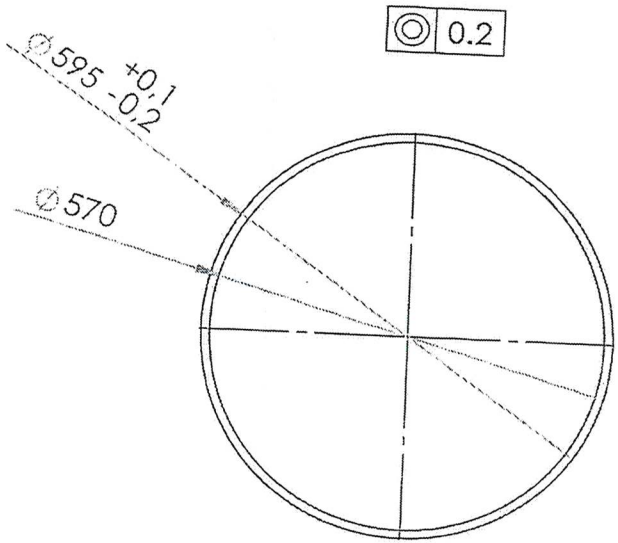

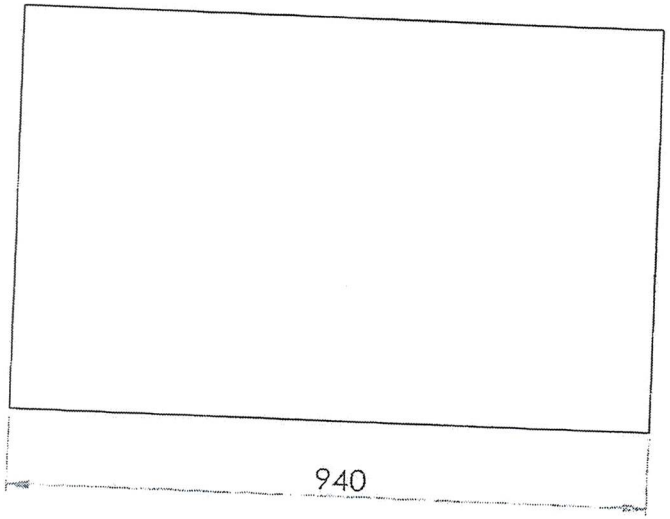

					Cửa ra Tháp trung gian
Sd	Sl	Stl	Ký		
Vẽ		Ch. V. Thượng		Ống lót trong	20T402.OL
Xưởng		Tr. V. Thành			Số lượng / K.lượng / Tỉ lệ
P.CĐ		Ng. V. Hải		VL: SUS316L	CÔNG TY CỔ PHẦN DAP SỐ 2 - VINACHEM XƯỞNG SA
P.KTh		Đ. Đ. Tuyến			

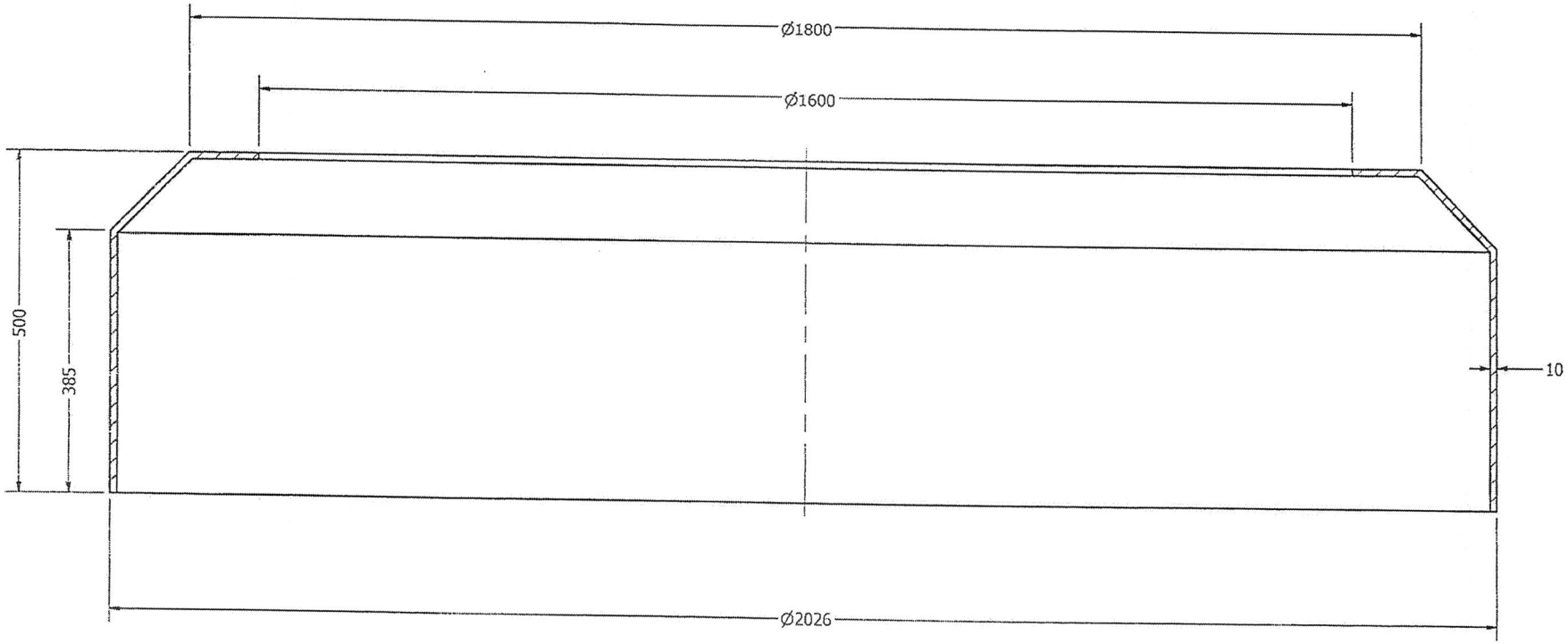

Ghi chú:
- Gông chặt chi tiết để tránh móp méo trong quá trình vận chuyển.

	Họ và tên	Chữ ký	23Z101			
Vẽ	Bùi Văn Tạo		Lò đốt	Tôn duôi lò		
Xưởng	Đinh Q. Minh			Số lượng	Tỷ lệ	Số tờ
P.CĐ	Ng. V. Hải			1	1 / 6	1/1
P.Kth	Đỗ. Đ. Tuyến		Vật Liệu :SUS310	CÔNG TY CỔ PHẦN DAP SỐ 2 - VINACHEM XƯỞNG DAP		

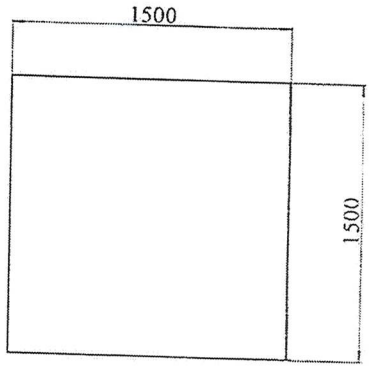

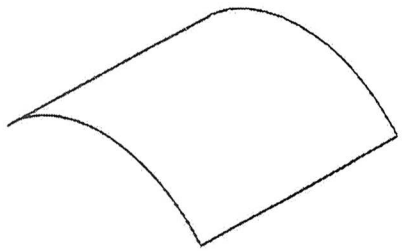

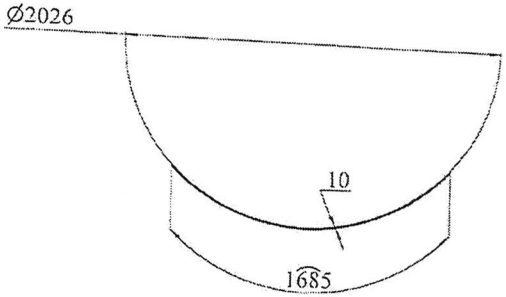

YÊU CẦU KỸ THUẬT

- Gia công theo kích thước bản vẽ;
- Tấm tôn sau khi lốc được gông cố định tránh móp méo, cong vênh.

					BẢN VẼ TÔN LỐC THÀNH BUỒNG LÒ ĐỐT 23Z101		
Sd	Sd	Stl	Ký	Ngày	BẢN VẼ CHẾ TẠO	DAP2-23Z101.BL	
Vẽ		Bùi Văn Tạo				Số lượng / Khối lượng / Tỷ lệ	
Soát		Đ. Q. Minh				1	
P.CĐ		Ng. V. Hãi			Vật liệu: SUS310	CÔNG TY CỔ PHẦN DAP SỐ 2-VINACHEM XƯỞNG DAP	
P. Kth		Đ. Đ. Tuyến					

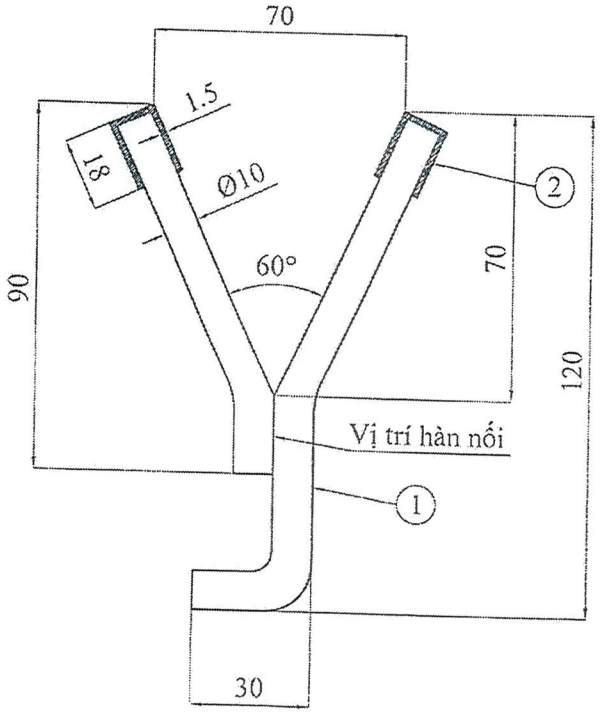

Stt	Số lượng	Tên vật tư	Vật liệu
2	02	Đầu bịt	Cao su
1	01	Phần thép	SUS310

Sd	Sl	Stl	Ký	Ngày
Vẽ		B. V. Tạo		
Soát		Đ. Q. Minh		
P.CĐ		Ng. V. Hải		

NEO THÉP Y120

BẢN VẼ CHẾ TẠO

Y120

Số lượng	Khối lượng	Tỷ lệ
		1:1

Vật liệu: SUS310

CÔNG TY CỔ PHẦN
DAP SỐ 2 - VINACHEM
XƯỞNG DAP

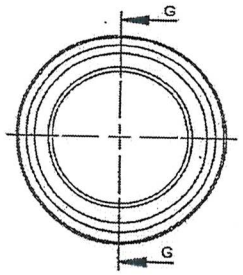

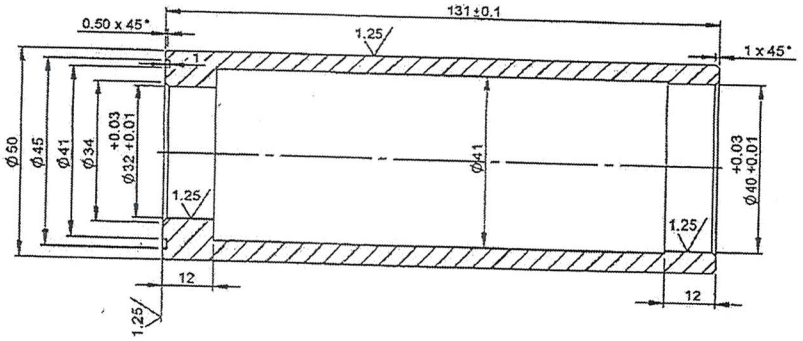

SECTION G-G
SCALE 1 : 1

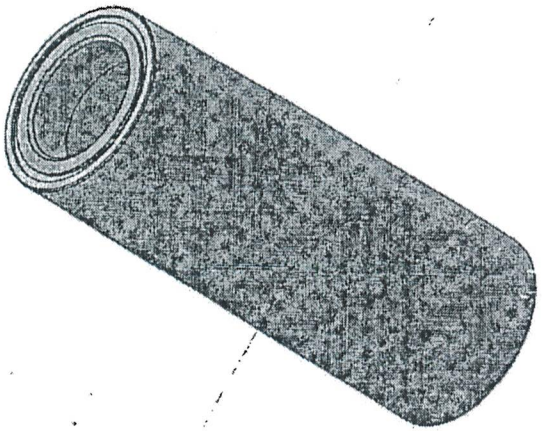

					BƠM CHUYỂN AXIT SẢN PHẨM		
Sd	Sl	Stl	Ký	Ngày	ỐNG LÓT	21P402	
Vẽ		Ph. T. Long				Số lượng	K.lượng	Tỉ lệ
X.PA		Ng. T. Vinh					
P. CĐ		Ng. V. Hải			Vật Liệu: 316	CÔNG TY CP DAP SỐ 2-VINACHEM XƯỞNG PA	
P. KTH		Đ. Đ. Tuyến					

7

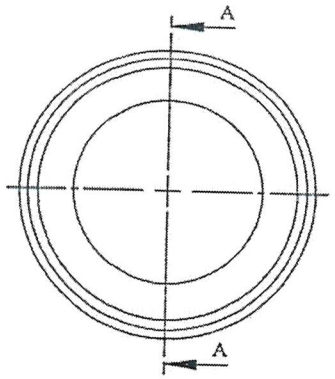

SCALE 1 : 1

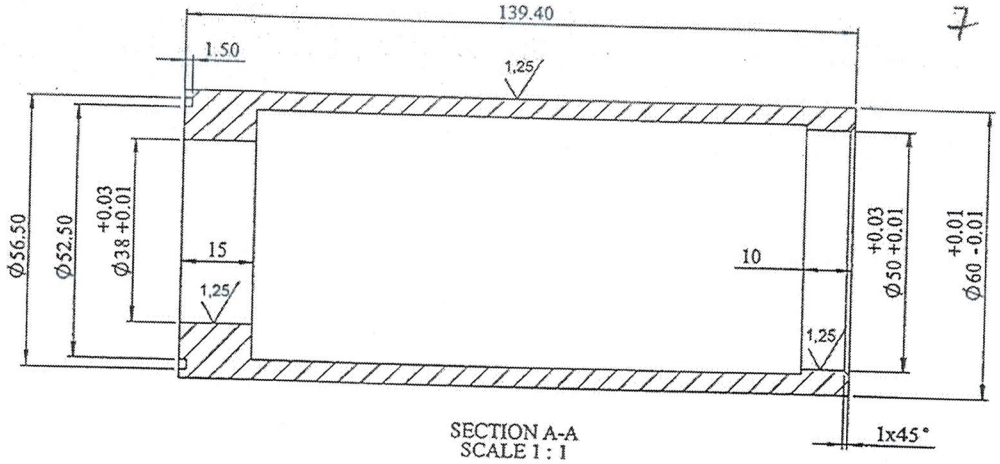

SECTION A-A
SCALE 1 : 1

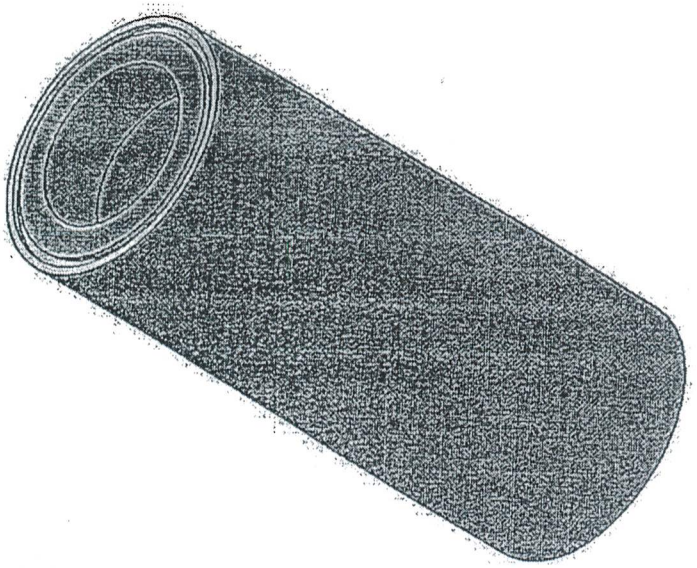

SCALE 1 : 1

Sd	Sl	Stl	Ký	Ngày	BƠM NƯỚC RỬA 21P304			
Vẽ		Ng.Q.Hưởng			ỐNG LÓT BƠM	21P304.OL		
X.PA		Ng.V.Hoàng				Số lượng	K.lượng	Tỉ lệ
P.CĐ		Ng.V.Hải				01		1:
P.KTh		Đ.Đ.Tuyến			Vật Liệu: 316 L	DAP LAO CAI	CÔNG TY CP DAP SỐ 2-VINACHEM XƯỞNG PA	

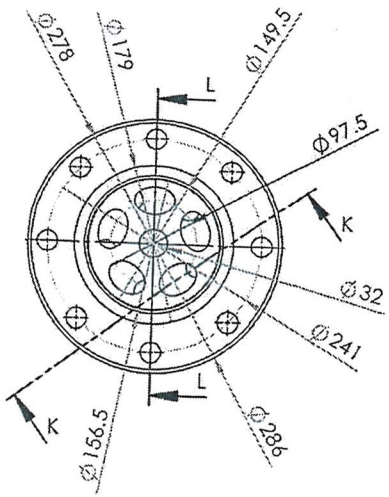

Chi tiết 1

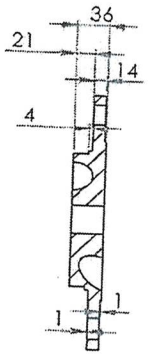

SECTION L-L

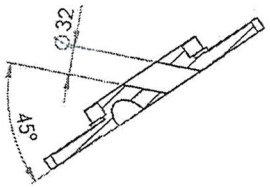

SECTION K-K

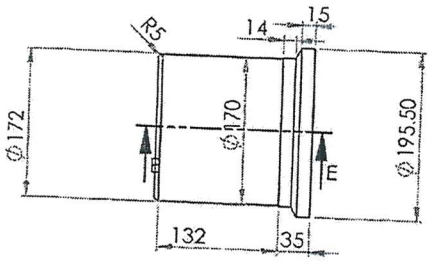

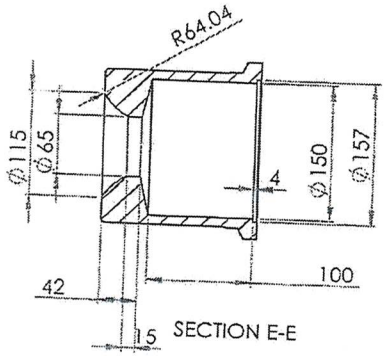

SECTION E-E

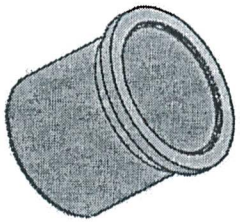

Chi Tiết 3

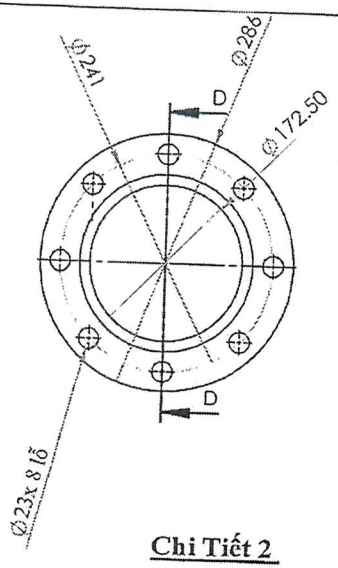

Chi Tiết 2

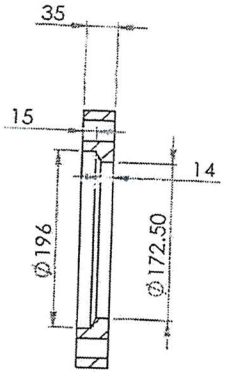

SECTION D-D

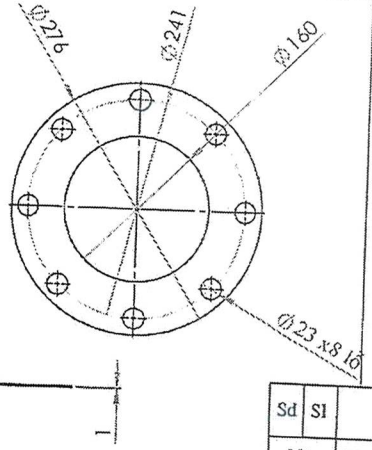

Chi tiết 4: zoang PDFE

YÊU CẦU KỸ THUẬT:

1. Áp lực làm việc trong vòi phun 4.5bar
2. Áp lực ngoài vòi phun 80mmHg (10.66kPa)
3. Dung sai kích thước ± 0.2

4.Các chi tiết được lắp ghép vòi nhau thành bộ như hình vẽ

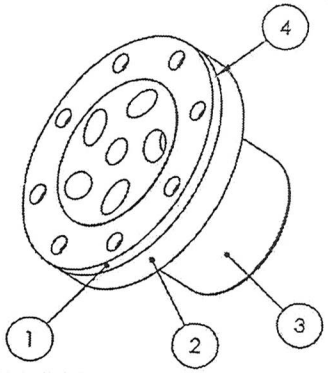

Sd	SI	Stl	Chữ ký	Ngày	VÒI PHUN 21E202			
Vẽ		Ph. Th. Long			BỘ ĐẦU VÒI PHUN	21E202.BĐVP		
X. PA		Ng. V. Hoàng				Số lượng	K. lượng	Tỉ lệ
P. CĐ		Ng. V. Hải						
P. KTH		Đ. Đ. Tuyến			Vật liệu: Nhựa PP	CÔNG TY CỔ PHẦN DAP SỐ 2 VINACHEM XƯỞNG PA		